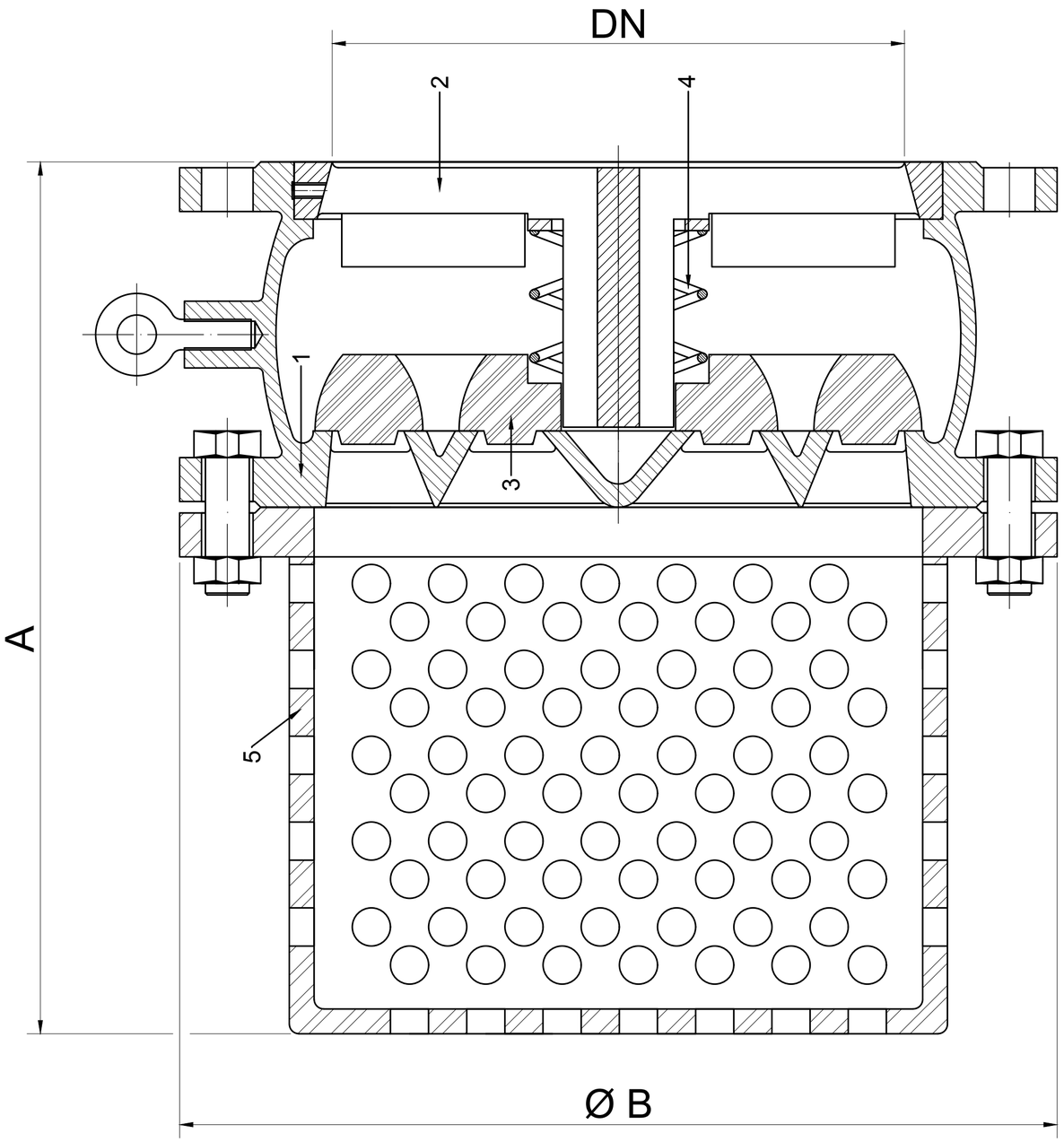

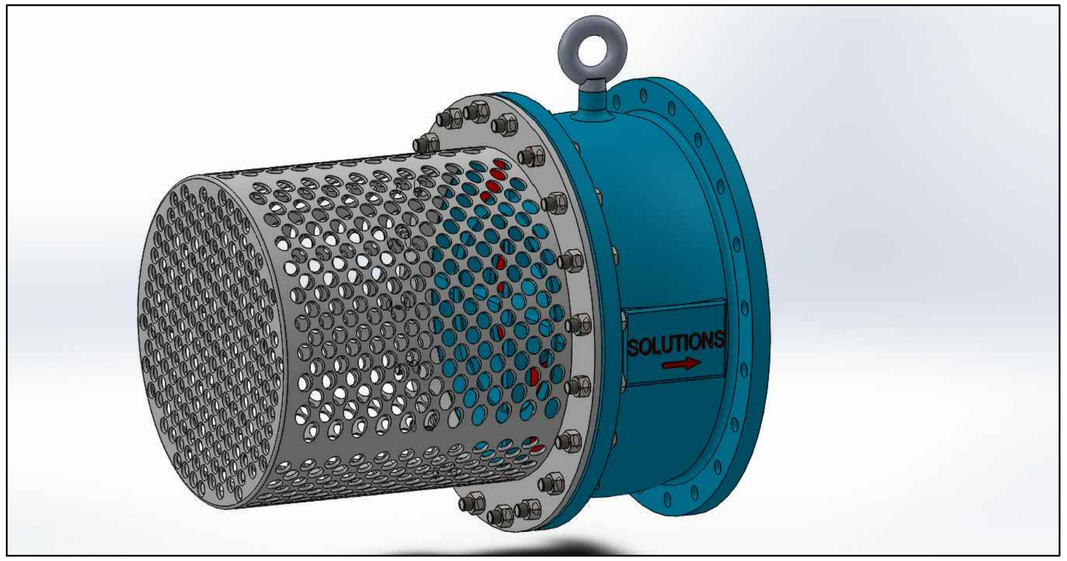

SOLUTIONS
VÁLVULAS E EQUIPAMENTOS INDUSTRIAIS
WWW.SOLUTIONSEQUIPAMENTOS.COM / CONTATO@SOLUTIONSEQUIPAMENTOS.COM

MODELO	DN (mm)	A (mm)	ø B (mm)	FLANGES DIN	PESO (Kg)
VP–250	250	400	395	PN 10	65
VP–300	300	450	445	PN 10	115
VP–350	350	490	505	PN 10	125
VP–400	400	520	565	PN 10	165
VP–500	500	800	670	PN 10	300

OBS:

* **100% de Estanqueidade (retém toda a coluna).**
* **Fechamento Ultra Rápido em 0,02 á 0,05 segundos.**
* **Baixo peso do conjunto.**

POS.	QTD.	DENOMINAÇÃO	MATERIAL	DESENHO	OBSERVAÇÕES	PESO
05	01	CRIVO	INOX			
04	01	MOLA	AISI 302			
03	01	OBTURADOR	POLIURETANO 90/94 SHORE A			
02	01	GUIA DO OBTURADOR	ASTM A536 Gr 65.45.12			
01	01	CORPO	ASTM A536 Gr 65.45.12			

SOLUTIONS VÁLVULAS E EQUIPAMENTOS INDUSTRIAIS 19 3433-2570 WWW.SOLUTIONSEQUIPAMENTOS.COM 18 anos

PROJETADO	DESENHADO	VERIFICADO	DATA
Mosna	Everton Mosna	Mosna	17.07.2015

ESCALA

DENOMINAÇÃO: VÁLVULA DE PÉ FECHAMENTO ULTRA RÁPIDO V-250 À V-500